worm & wormwielen
roue-vis, axe-vis
asafstand / *distance entraxe*
125 mm

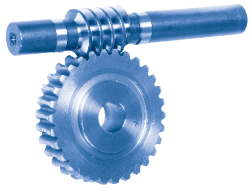

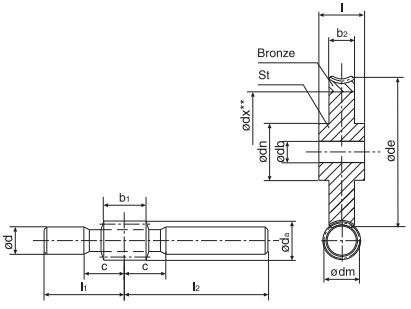

worm / *vis sans fin*	DIN 3975/3976
rechtsgangige vertanding *denture à droite*	
gehard en geslepen *trempée et rectifiée*	171-...-...
niet gehard, niet geslepen *pas trempée, pas rectifiée*	172-...-...
staal *acier*	1.7131 (16MnCr 5)

i	module	z_{1*}	d_m	d_a	d	c	l_1	l_2	b_1	Kg	bestel nr. *n° de comm.*	bestel nr. *n° de comm.*
7,25:1	6,30	4	63,0	75,6	47,5	50	150	250	86	6,52	**171-763-463**	**172-763-463**
10,00:1	5,00	4	50,0	60,0	50,0	68	150	250	69	5,89	**171-750-450**	**172-750-450**
12,50:1	4,00	4	50,0	58,0	50,0	56	150	250	60	6,02	**171-740-450**	**172-740-450**
14,50:1	6,30	2	63,0	75,6	50,0	68	150	250	86	6,91	**171-763-263**	**172-763-263**
20,00:1	5,00	2	50,0	60,0	50,0	56	150	250	69	5,99	**171-750-250**	**172-750-250**
25,00:1	4,00	2	50,0	58,0	50,0	56	150	250	60	6,02	**171-740-250**	**172-740-250**
29,00:1	6,30	1	63,0	75,6	50,0	62	150	250	86	6,89	**171-763-163**	**172-763-163**
40,00:1	5,00	1	50,0	60,0	50,0	56	150	250	69	5,99	**171-750-150**	**172-750-150**
50,00:1	4,00	1	50,0	58,0	50,0	56	150	250	60	6,02	**171-740-150**	**172-740-150**
62,00:1	3,15	1	53,0	59,3	50,0	50	150	250	60	6,19	**171-731-153**	**172-731-153**
83,00:1	2,50	1	42,5	47,5	47,0	50	150	250	50	5,18	**171-725-142**	**172-725-142**

worm wiel / *roue - vis*	DIN 3975/3976
speciaal brons ** / *bronze* ** naaf: staal / *moyeu: acier*	176-...-...
gietijzer *fonte*	175-...-...

i	module	z_{1*}	z*	d_e	d_n	d_b	d_{x**}	d_2	l	Kg	bestel nr. *n° de comm.*	Kg	bestel nr. *n° de comm.*
7,25:1	6,30	4	29	206,0	100	50	148	50	60	11,33	**176-763-429**	9,87	**175-763-429**
10,00:1	5,00	4	40	215,0	100	50	170	40	60	11,05	**176-750-440**	9,61	**175-750-440**
12,50:1	4,00	4	50	212,0	100	50	174	34	60	10,25	**176-740-450**	8,93	**175-740-450**
14,50:1	6,30	2	29	206,0	100	50	148	50	60	11,33	**176-763-229**	9,87	**175-763-229**
20,00:1	5,00	2	40	215,0	100	50	170	40	60	11,05	**176-750-240**	9,61	**175-750-240**
25,00:1	4,00	2	50	212,0	100	50	174	34	60	10,25	**176-740-250**	8,93	**175-740-250**
29,00:1	6,30	1	29	206,0	100	50	148	50	60	11,33	**176-763-129**	9,87	**175-763-129**
40,00:1	5,00	1	40	215,0	100	50	170	40	60	11,05	**176-750-140**	9,61	**175-750-140**
50,00:1	4,00	1	50	212,0	100	50	174	34	60	10,25	**176-740-150**	8,93	**175-740-150**
62,00:1	3,15	1	62	206,5	100	50	174	34	60	9,55	**176-731-162**	8,32	**175-731-162**
83,00:1	2,50	1	83	215,0	100	50	186	28	60	9,19	**176-725-183**	7,95	**175-725-183**

© Aandrijvingen Gallon NV 100510